www.acre.co.jp

RP016(brembo 6POT,W189 D57.5) FMSI D1382 BREMBO SPORT BIG BRAKE KIT

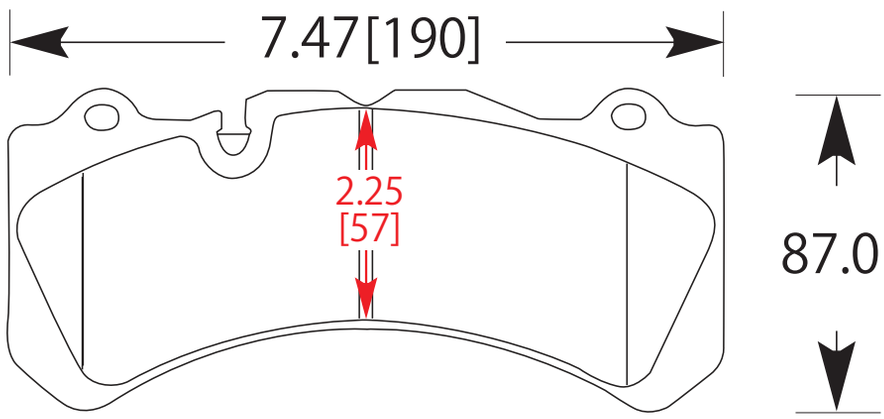

Pad Thickness - mm　パッドの厚み	16.75mm
Pad Depth - mm　摩擦材の高さ	61.0mm
Pad Area - cm²	72.5cm²
Friction Materials Available	Formula700C,Formula800C,PC2600,PC3200,RacingPRO

品番	ユーロストリート	ダストレスリアル	Formula700C	Formula800C	ZZC	PC2600	PC3200	RacingPRO
RP016	¥25,000	¥36,000	¥32,000	¥35,000	¥38,000	¥40,000	¥42,000	¥39,000

CL-B	PAGID　WVA20346	FERODO　FRP3084
HAWK　HB586	AP RACING　CP7040D61	
ENDLESS　RCP098	PROJECT MU　F1705	